# Incasso Serie Zero 280

## Descrizione

Corpo illuminante lineare per installazione ad incasso.

- **Profilo** estruso in alluminio anodizzato.
- **Cover** disponibile nella versione piana in diverse tipologie.
- **Led strip** a bordo disponibile in diverse tipologie.
- **Tappi di chiusura** in alluminio ciechi o con foro.

## Installazione

## Emissione

## Finitura

## Sezione

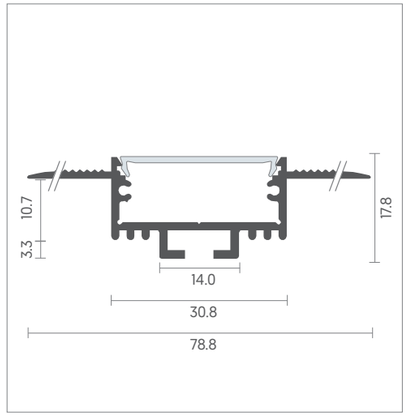


## Dimensioni

- **Profilo + cover piana** 78.8x17.8x6000 mm

## Sorgenti Compatibili

| Tipo | Temp. Colore | Flusso (Lm) | V in. | IP | CRI |
|---|---|---|---|---|---|
| 6W\|m_5mm (1 Led/cut) | 2700-3000-4000-6000K | 750-775-805-775 | 24V | 20-65 | 90 |
| 10.5W\|m_8mm (1 Led/cut) | 2700-3000-4000-6000K | 1100-1200-1300-1250 | 24V | 20-65 | 90 |
| 10.6W\|m_5mm (1 Led/cut) | 2700-3000-4000-6000K | 1100-1200-1300-1250 | 24V | 20-65 | 90 |
| 11.2W_COF | 2700 - 3000 - 4000K | 820-900-980 | 24V | 20-65 | 90 |
| 18.4W (1 Led/cut) | 2700-3000-4000-6000K | 1900-2070-2220-2130 | 24V | 20-65 | 90 |
| 24.2W (1 Led/cut) | 2700-3000-4000-6000K | 2490-2700-2900-2800 | 24V | 20-65 | 90 |
| 39W | 2700-3000-4000K | 4380-4610-4800 | 24V | 20 | 80 |

Per la consultazione delle caratteristiche delle altre tipologie disponibili di sorgenti (mono alimentate 24V e 48V, monocromatiche IP65, multicolore IP20 e IP65, 230V) vedere sezione dedicata alle pagine 108-109.

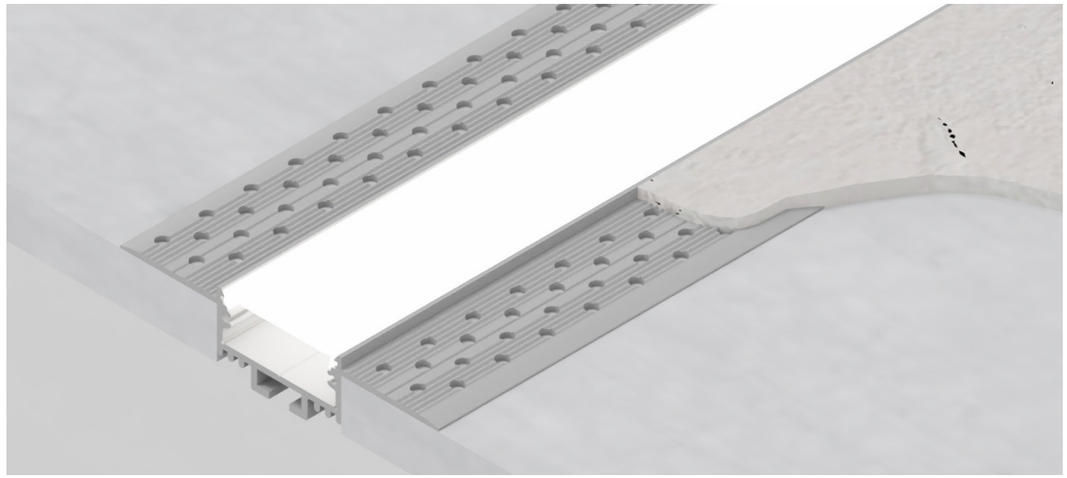

## Accessori

**Sistema di fissaggio**
Fissaggio diretto a parete con viti

**Tappi di chiusura**
Alluminio
Finitura bianco/alluminio

**Cover** — **Piana**
- PMMA metacrilato opalino
- PMMA metacrilato nero
- PVC micro prismato

## Gestione e Controllo della luce

Dispositivi di controllo in remoto