Superficie Serie Pro MICRO4

Descrizione

Corpo illuminante lineare per installazione a superficie.

- **Profilo** estruso in alluminio anodizzato.
- **Cover** disponibile in policarbonato.
- **Led strip** a bordo disponibile in diverse tipologie.
- **Tappi di chiusura** in plastica, ciechi o con foro.
- **Agganci di fissaggio**.

Installazione | Emissione




Finitura




Sezione

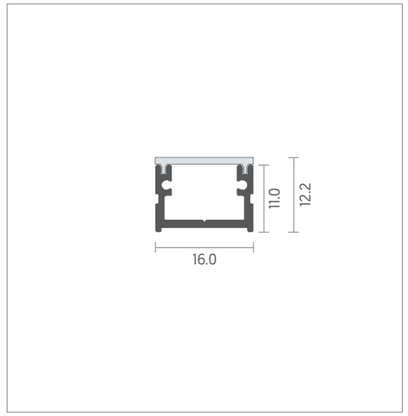

Dimensioni

- **Profilo + cover piana** 16x11x6000 mm

Sorgenti Compatibili

Tipo	Temp. Colore	Flusso (Lm)	V in.	IP	CRI
6W|m_5mm (1 Led/cut)	2700-3000-4000-6000K	750-775-805-775	24V	20-65	90
10.5W|m_8mm (1 Led/cut)	2700-3000-4000-6000K	1100-1200-1300-1250	24V	20-65	90
10.6W|m_5mm (1 Led/cut)	2700-3000-4000-6000K	1100-1200-1300-1250	24V	20-65	90
11.2W_COF	2700 - 3000 - 4000K	820-900-980	24V	20-65	90
18.4W (1 Led/cut)	2700-3000-4000-6000K	1900-2070-2220-2130	24V	20-65	90
24.2W (1 Led/cut)	2700-3000-4000-6000K	2490-2700-2900-2800	24V	20-65	90

Per la consultazione delle caratteristiche delle altre tipologie disponibili di sorgenti (mono alimentate 24V e 48V, monocromatiche IP65, multicolore IP20 e IP65) vedere sezione dedicata alle pagine 108-109.



Accessori



Sistema di fissaggio
Agganci in acciaio
Finitura nero/acciaio
Orientabile



Tappi di chiusura
Plastica - Finitura nero/grigio

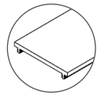

Cover — **Piana**
- Policarbonato trasparente
- Policarbonato satinato
- Policarbonato nero
- Microprismata (su ordinazione)

Gestione e Controllo della luce


Sensore Pirometrico


Touch


Dispositivi di controllo in remoto