Superficie Serie Zero 240

Descrizione

Corpo illuminante lineare per installazione a superficie.

- **Profilo** estruso in alluminio.
- **Cover** disponibile nella versione piana o alta, in diverse tipologie.
- **Led strip** a bordo disponibile in diverse tipologie.
- **Tappi di chiusura** in alluminio o plastica, ciechi o con foro.
- **Agganci di fissaggio**.

Installazione | Emissione




Finitura



Sezione

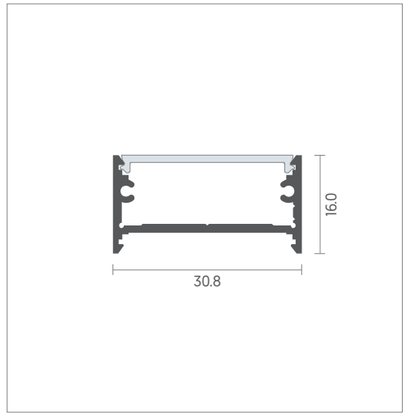

Dimensioni

- **Profilo + cover piana** 30.8x16.0x6000 mm
- **Profilo + cover alta** 30.8x28.9x6000 mm

Sorgenti Compatibili

Tipo	Temp. Colore	Flusso (Lm)	V in.	IP	CRI
6W|m_5mm (1 Led/cut)	2700-3000-4000-6000K	750-775-805-775	24V	20-65	90
10.5W|m_8mm (1 Led/cut)	2700-3000-4000-6000K	1100-1200-1300-1250	24V	20-65	90
10.6W|m_5mm (1 Led/cut)	2700-3000-4000-6000K	1100-1200-1300-1250	24V	20-65	90
11.2W_COF	2700 - 3000 - 4000K	820-900-980	24V	20-65	90
18.4W (1 Led/cut)	2700-3000-4000-6000K	1900-2070-2220-2130	24V	20-65	90
24.2W (1 Led/cut)	2700-3000-4000-6000K	2490-2700-2900-2800	24V	20-65	90
39W	2700-3000-4000K	4380-4610-4800	24V	20	80

Per la consultazione delle caratteristiche delle altre tipologie disponibili di sorgenti (mono alimentate 24V e 48V, monocromatiche IP65, multicolore IP20 e IP65, 230V) vedere sezione dedicata alle pagine 108-109.



Accessori



Sistema di fissaggio
Agganci in ottone
Finitura ottone



Tappi di chiusura
Plastica per cover piana, alluminio per cover alta
Finitura bianco/nero/grigio



Cover
- **Piana**
  - PMMA metacrilato opalino
  - PMMA metacrilato nero
  - Policarbonato micro prismatizzato
- **Alta**
  - PMMA metacrilato opalino

Gestione e Controllo della luce


Sensore Pirometrico


Touch


Dispositivi di controllo in remoto